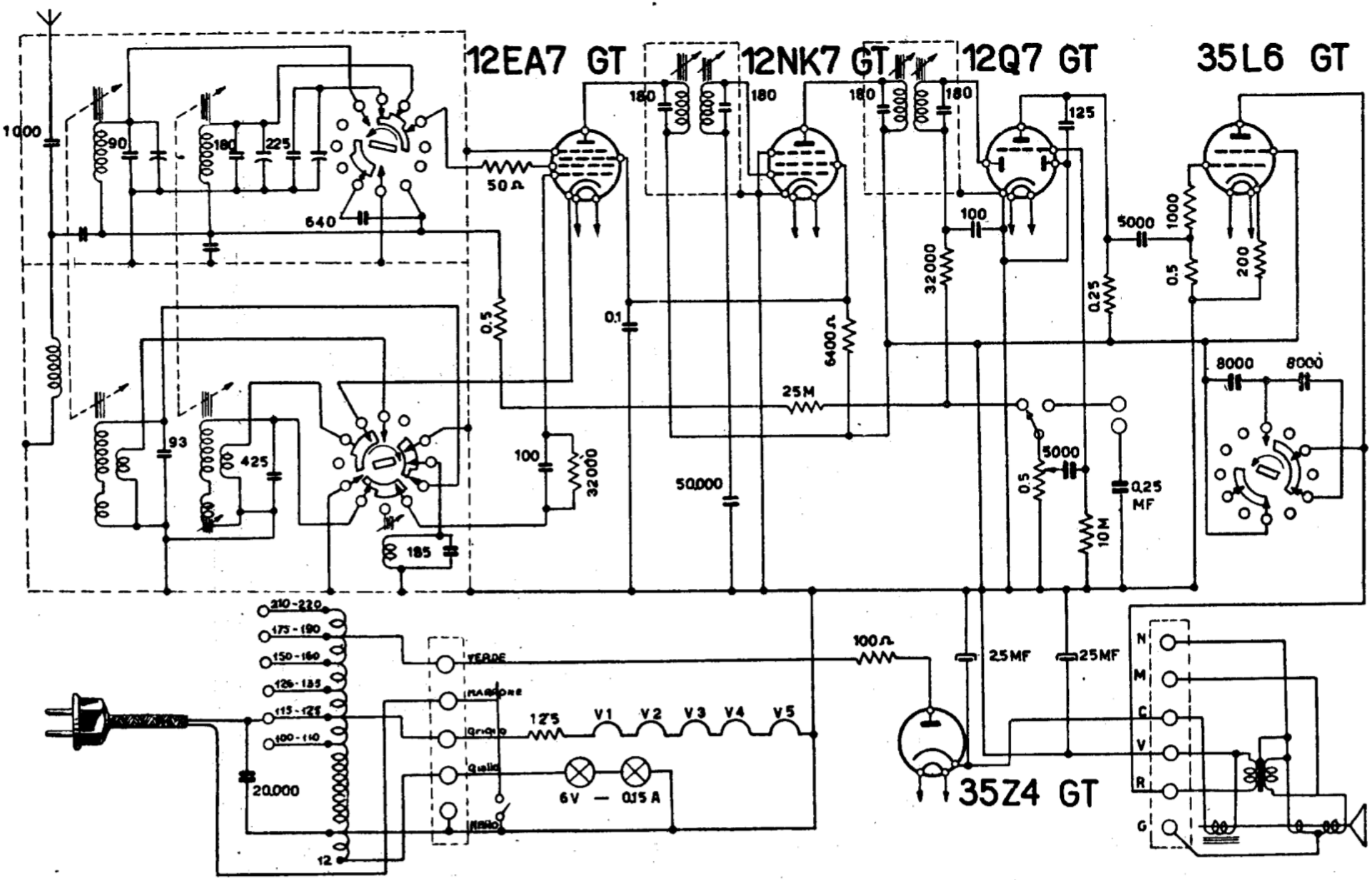

MARELLI - Mod. 9A 75 - Ricevitore con sintonia a permeabilità (a induttori variabili). Con valvole serie 150 mA, con filamenti in serie. Autotrasformatore di alimentazione. Media frequenza: 470 kc/s. Produzione 1946-47. (V. a parte tabella).